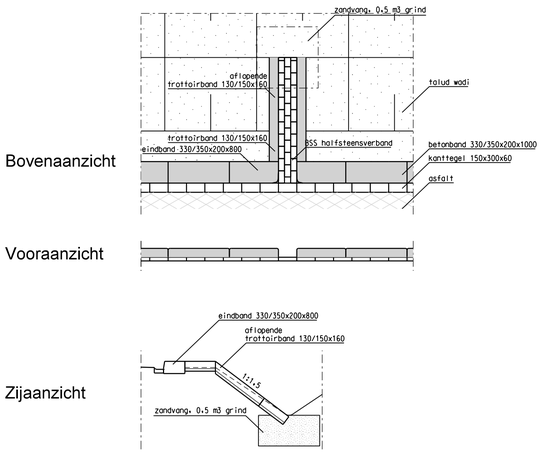

Details afwatering
Schaal 1:50

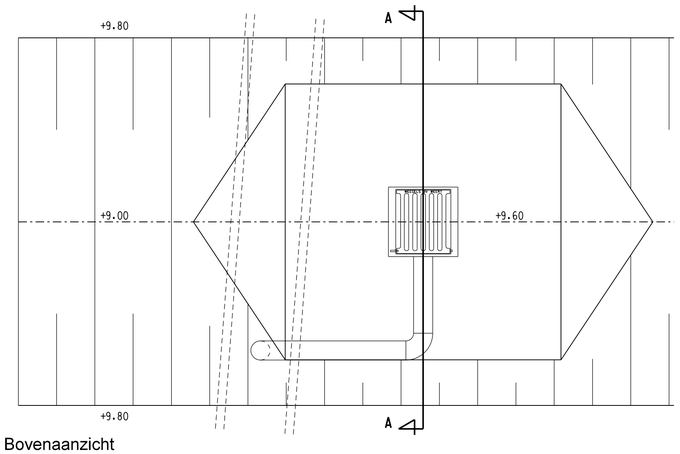

Bovenaanzicht

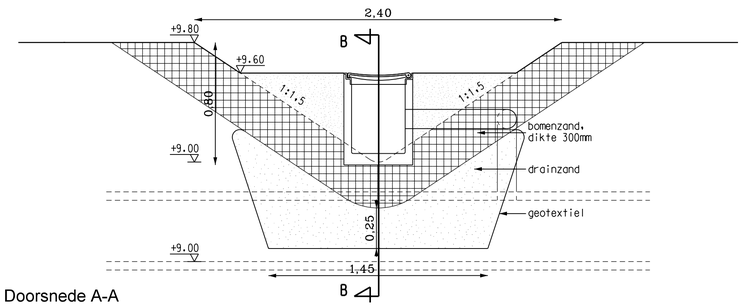

Doorsnede A-A

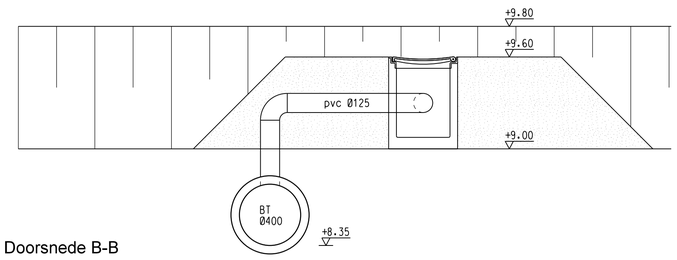

Doorsnede B-B

Detail slokop
Schaal 1:20

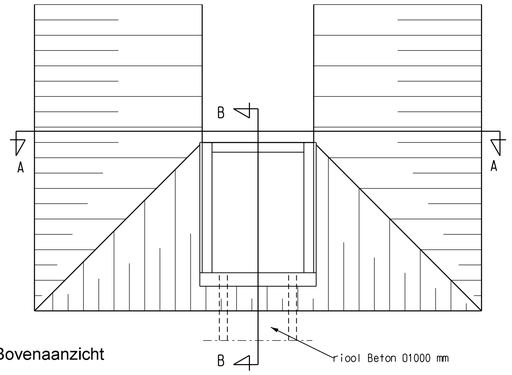

Bovenaanzicht

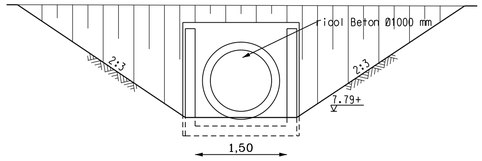

Doorsnede A-A

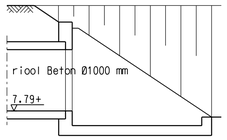

Doorsnede B-B

Detail uitstroombak
Schaal 1:50

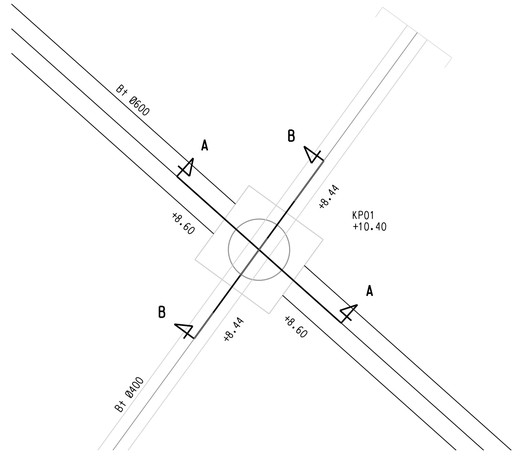

Bovenaanzicht

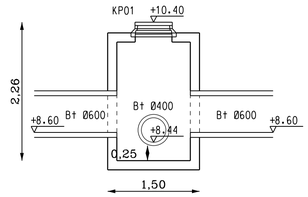

Doorsnede A-A

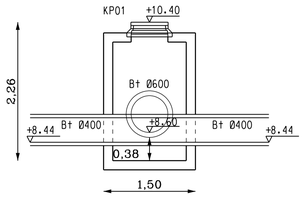

Doorsnede B-B

Details kruisput (KP01)
Schaal 1:50

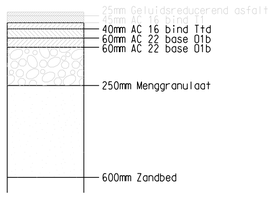

Detail laagopbouw rijbaan
Schaal 1:20

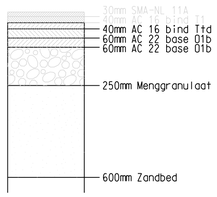

Detail laagopbouw kruispunten
Schaal 1:20

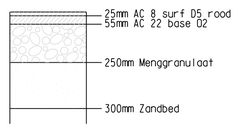

Detail laagopbouw fietpad
Schaal 1:20

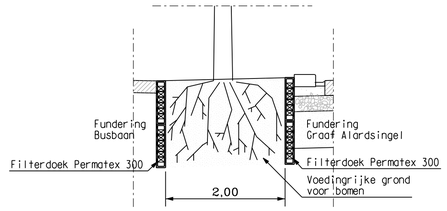

Detail Permavoid Sandwich constructie
Schaal 1:50

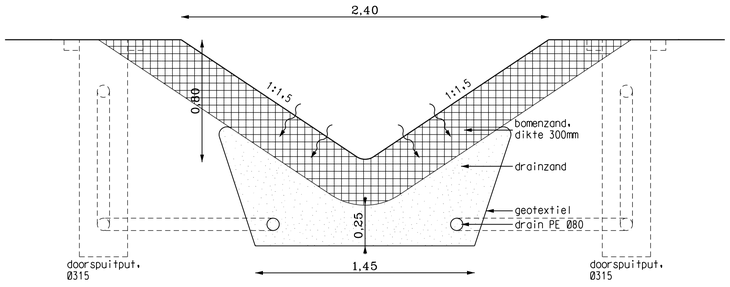

Detail wadi en drain
Schaal 1:20

Opmerkingen:
- Voor ontwerp uitgangspunten zie bijgevoegde notitie:
Uitgangspunten Graaf Alardsingel/N007/902746/Nijm d.d 11 februari 2011

revisie	omschrijving	getek.	gecontr.	accoord	datum
A	Aanpassingen naar aanleiding van opmerkingen Gemeente Nijmegen	MWESS	ABER	WKAN	27.OKT.2011

Status: DO

Grondexploitatie Maatschappij
Waalsprong

Project: Bestekgereed maken
Graaf Alardsingel

Onderdeel: Principe details

Projectnummer	Besteknummer	Schaal	Formaat	Bladnummer
9M5896.C2	--	1:50/1:25/1:20	A1	1 van 2

Datum	Get.	Gez.	Acc.	Tekeningnummer
11.FEB.2011	MWESS	ABER	WKAN	2323-805

© Alle rechten voorbehouden

HASKONING NEDERLAND B.V.
Laanlaan 41
ROYAL HASKONING
Infrastructuur & Transport
Barbarossastraat 35
Postbus 151
6501 BD Nijmegen
+31 (0)24 328 42 44 Telefon
+31 (0)24 360 59 95 Fax
info@nijmegen.royalhaskoning.com Email
www.royalhaskoning.com Internet